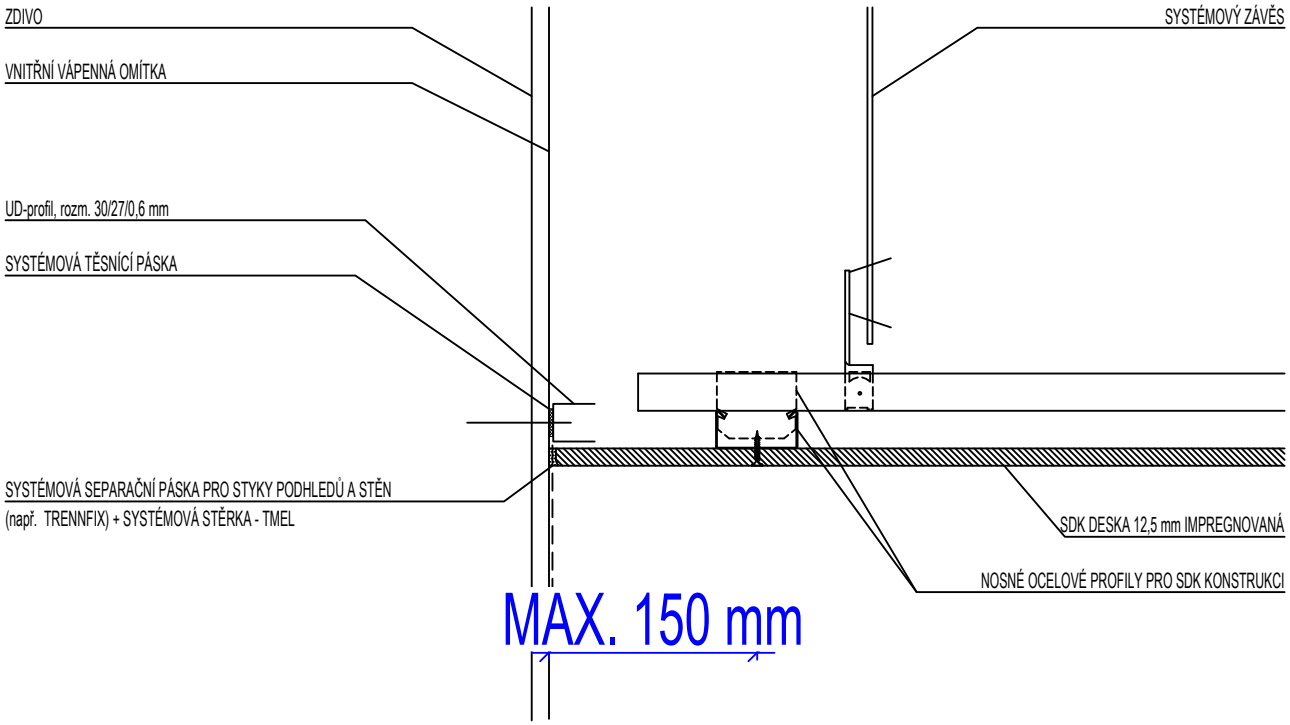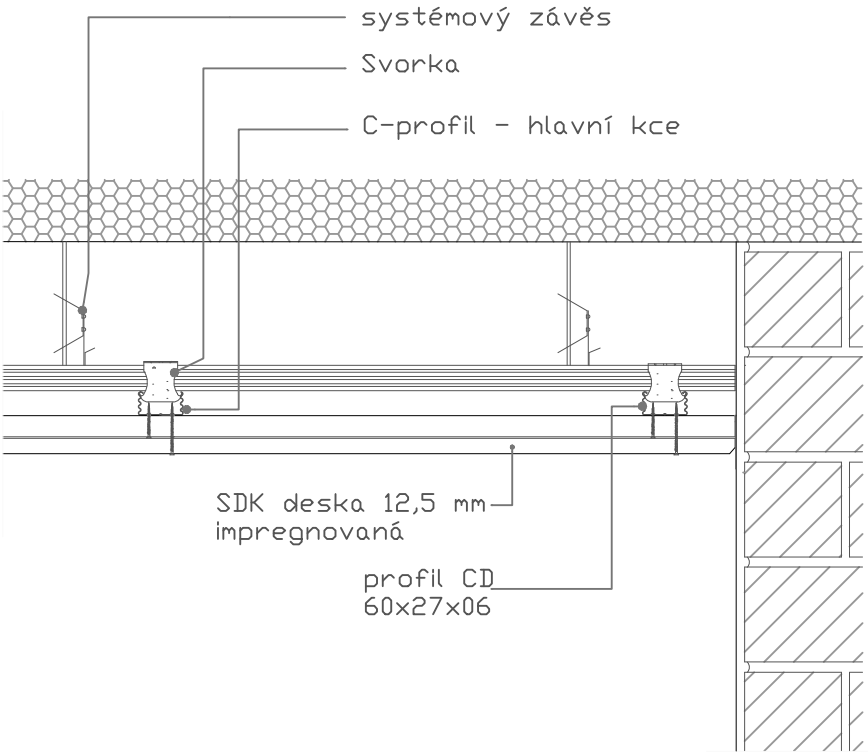NAPOJENÍ SÁDROKARTÓNOVÉHO PODHLEDU NA STĚNU
PODHLED PLNÝ HLADKÝ